モーターダンパー［電動式］高分解能ステッピングモーター式［MSYSTEM］

［プラント用］［パイプサイズ］［SS・SUS］［SH:耐熱 400℃］［軸受付］［静圧 4.0KPa］［フランジ付］

EHPHMEF-□□□A-SHS/SHU

栄進空調株式会社

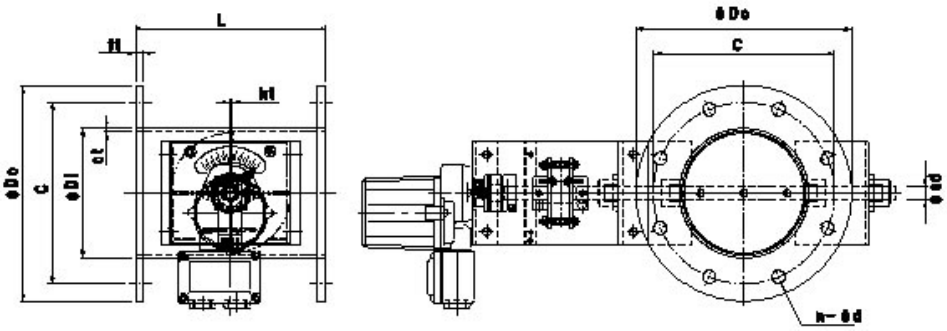

形　式	φD1	φD0	C	n−φd	L	t
EHPHMEF-　80A　SHS／SHU	89. 1	180	145	4−19	200	9／10
EHPHMEF−100A　SHS／SHU	114. 3	200	165	8−19	220	9／10
EHPHMEF−125A　SHS／SHU	139. 8	235	200	8−19	220	9／10
EHPHMEF−150A　SHS／SHU	165. 2	265	230	8−19	220	9／10
EHPHMEF−175A　SHS／SHU	190. 7	300	260	8−23	220	9／10
EHPHMEF−200A　SHS／SHU	216. 3	320	280	8−23	220	9／10
EHPHMEF−225A　SHS／SHU	241. 8	345	305	12−23	300	9／10
EHPHMEF−250A　SHS／SHU	267. 4	385	345	12−23	300	9／10
EHPHMEF−300A　SHS／SHU	318. 5	430	390	12−23	300	12
EHPHMEF−350A　SHS／SHU	355. 6	480	435	12−25	360	12
EHPHMEF−400A　SHS／SHU	406. 4	540	495	16−25	400	12
EHPHMEF−450A　SHS／SHU	457. 2	605	555	16−25	450	12
EHPHMEF−500A　SHS／SHU	508. 0	655	605	20−25	500	12
EHPHMEF−550A　SHS／SHU	558. 8	720	665	20−27	550	12
EHPHMEF−600A　SHS／SHU	609. 6	770	715	20−27	600	16

耐熱　モーターダンパー［電動式］の特徴の特徴

- ダンパー本体は鋼板製ダンパーです。
- 本　体　材　質　　:鋼板　SS　仕　上　:錆止め＋シルバー塗装
- 接続フランジ材質　　:鋼板　SS
- ステンレス製　材　質　:SUS−304　仕　上　:酸洗い
- 接続フランジ　材　質　:SUS−304
- 全　閉　リ　ー　ク　率　:　通常　1～3%
- フランジ／JIS−5K
- L寸法指定、ボールト穴指定可

耐熱　モーターダンパー［電動式］・オプション仕様

- 比例制御式、開閉信号、開度信号
- CC−Link
- DeviceNet