モーターダンパー［電動式］高分解能ステッピングモーター式［MSYSTEM］

［プラント用］［ダクトサイズ］［SS・SUS］［耐熱：常温］［軸受付］［静圧 4.0KPa］［フランジ付］

EHDHMEF-□□□-S/U

栄進空調株式会社

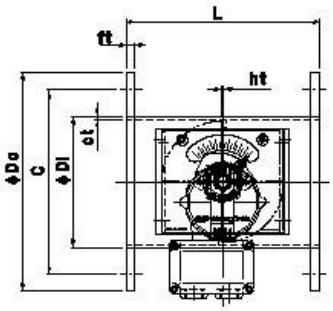

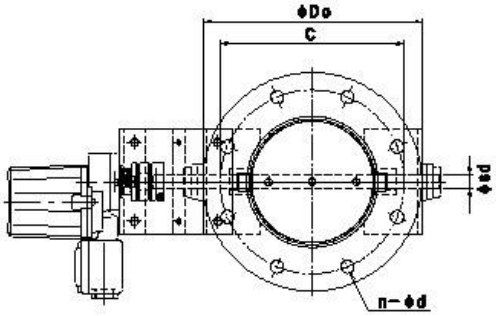

形　式	φD1	φD0	C	n−φd	L	t
EHDHMEF-　75 S／U	76. 3	175	135	4−15	200	9／10
EHDHMEF−100 S／U	100	200	160	8−15	220	9／10
EHDHMEF−125 S／U	125	225	185	8−15	220	9／10
EHDHMEF−150 S／U	150	250	210	8−15	220	9／10
EHDHMEF−175 S／U	175	275	235	8−15	220	9／10
EHDHMEF−200 S／U	200	300	260	8−15	220	9／10
EHDHMEF−225 S／U	225	325	285	8−15	300	9／10
EHDHMEF−250 S／U	250	350	310	8−15	300	9／10
EHDHMEF−300 S／U	300	400	360	12−15	300	12
EHDHMEF−350 S／U	350	450	410	12−15	360	12
EHDHMEF−400 S／U	400	500	460	12−15	400	12
EHDHMEF−450 S／U	450	550	510	16−15	450	12
EHDHMEF−500 S／U	500	600	560	16−15	500	12
EHDHMEF−550 S／U	550	650	610	16−15	550	12
EHDHMEF−600 S／U	600	700	660	20−15	600	12

モーターダンパー［電動式］の特徴の特徴

- ダンパー本体は鋼板製ダンパーです。
- 本　体　材　質　　：鋼板　SS　　仕　上　：錆止め＋シルバー塗装
- 接続フランジ材質　　：鋼板　SS
- ステンレス製　材　質　：SUS−304　　仕　上　：酸洗い
- 接続フランジ　材　質　：SUS−304
- 全　閉　リ　ー　ク　率　：　通常　1～3%
- フランジ／JIS−5K
- L寸法指定、ボールト穴指定可

モーターダンパー［電動式］・オプション仕様

- 比例制御式、開閉信号、開度信号
- CC−Link
- DeviceNet