自動ダンパー［空圧式］ロータリーアクチュエーター［スプリングリターン］［KINETROL］

［一般産業用］［ダクトサイズ］［SS］［耐熱:60℃］［軸受無］［静圧 0.8KPa］［フランジ付］

EVDAKRF-□□□-S

栄進空調株式会社

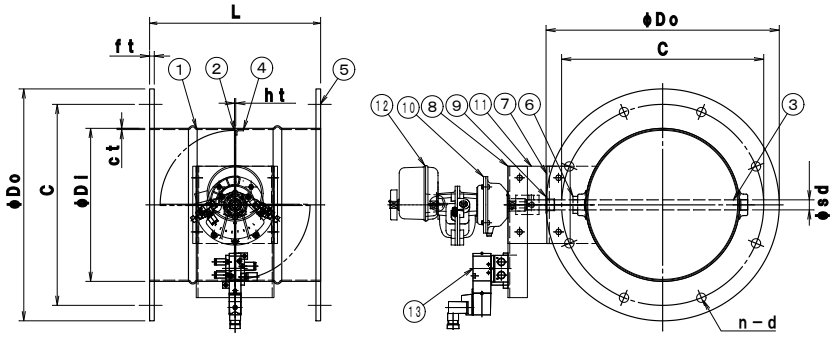

鋼板製	EVDAKRF－□□□ S								
形　式	φDi	φDo	C	n－d	L	φsd	ft	ct	ht
EVDAKRF-　75 S	73	129	109	4－10	200	13	6.0	1.6	1.6
EVDAKRF－100 S	98	200	160	8－12	220	13	6.0	1.6	1.6
EVDAKRF－125 S	123	225	185	8－12	220	13	6.0	1.6	1.6
EVDAKRF－150 S	148	250	210	8－12	220	13	6.0	1.6	1.6
EVDAKRF－200 S	198	300	260	8－12	220	13	6.0	1.6	1.6
EVDAKRF－250 S	248	350	310	8－13	300	13	6.0	1.6	1.6
EVDAKRF－300 S	298	400	360	12－13	300	13	6.0	1.6	1.6
EVDAKRF－350 S	348	450	410	12－13	350	13	6.0	1.6	1.6
EVDAKRF－400 S	398	500	460	12－13	400	13	6.0	1.6	1.6

⁞⁞⁞耐熱　自動ダンパー［空圧式］の特徴

○駆動部については別紙ロータリーアクチュエーター・スプリングリターンのカタログをご参照ください。

- ダンパー本体は鋼板製（ダクトサイズ）　ロータリーアクチェーター型
- 仕　　上　：　錆止め＋シルバー塗装

- フランジ仕様　：　プレート・フランジ式
- 全閉リーク率　：　通　　常　1～3%
  内部気密仕様　バックシート付き
- 外部気密仕様　：　シャフト部“O”リング仕様
  スタッフィングボックスによるグランドパッキン式も可能です。
- 耐 熱 温 度　：　60℃用
- 静　　圧　：　0.8KPa
- 駆　動　部　：　ロータリーアクチェーター　KINETROL　024－120　6.4Nm／0.4MPa
  オプション　電磁弁・リミットスイッチ・スプリングリターン

＊　本製品は屋内仕様、清浄空気用です、排ガス等腐食性ガスについては別途お問い合せ下さい。

自動ダンパー［空圧式］ロータリーアクチュエーター［スプリングリターン］［KINETROL］

［一般産業用］［ダクトサイズ］［SUS］［耐熱:60℃］［軸受無］［静圧 0.8KPa］［フランジ付］

EVDAKRF-□□□-U

栄進空調株式会社

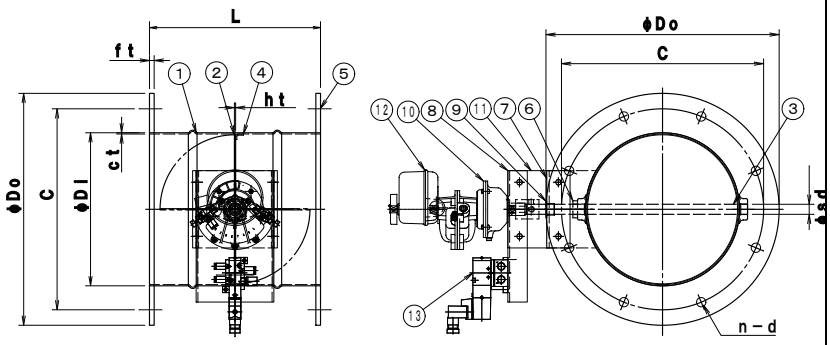

ステンレス製	EVDAKRF－□□□ U								
形　式	φDi	φDo	C	n－d	L	φsd	ft	ct	ht
EVDAKRF-　75 U	73	129	109	4－10	200	13	6.0	1.5	1.5
EVDAKRF－100 U	98	200	160	8－12	220	13	6.0	1.5	1.5
EVDAKRF－125 U	123	225	185	8－12	220	13	6.0	1.5	1.5
EVDAKRF－150 U	148	250	210	8－12	220	13	6.0	1.5	1.5
EVDAKRF－200 U	198	300	260	8－12	220	13	6.0	1.5	1.5
EVDAKRF－250 U	248	350	310	8－13	300	13	6.0	1.5	1.5
EVDAKRF－300 U	298	400	360	12－13	300	13	6.0	1.5	1.5
EVDAKRF－350 U	348	450	410	12－13	350	13	6.0	1.5	1.5
EVDAKRF－400 U	398	500	460	12－13	400	13	6.0	1.5	1.5

⁞⁞⁞耐熱　自動ダンパー［空圧式］の特徴

○駆動部については別紙ロータリーアクチュエーター・スプリングリターンのカタログをご参照ください。

- ダンパー本体は鋼板製（ダクトサイズ）　ロータリーアクチェーター型
- 仕　　上　：　酸洗い仕上げ

- フランジ仕様　：　プレート・フランジ式
- 全閉リーク率　：　通　　常　1～3%
  内部気密仕様　バックシート付き
- 外部気密仕様　：　シャフト部“O”リング仕様
  スタッフィングボックスによるグランドパッキン式も可能です。
- 耐 熱 温 度　：　60℃用
- 静　　圧　：　0.8KPa
- 駆　動　部　：　ロータリーアクチェーター　KINETROL　024－120　6.4　Nm／0.4MPa
  オプション　電磁弁・リミットスイッチ・スプリングリターン

＊　本製品は屋内仕様、清浄空気用です、排ガス等腐食性ガスについては別途お問い合せ下さい。