自動ダンパー［空圧式］ロータリーアクチュエーター［スプリングリターン］［KINETROL］

［一般産業用］［ダクトサイズ］［SS］［EH:耐熱 200℃］［軸受無］［静圧 0.8KPa］［フランジ付］

EVDAKRF-□□□-EHS

栄進空調株式会社

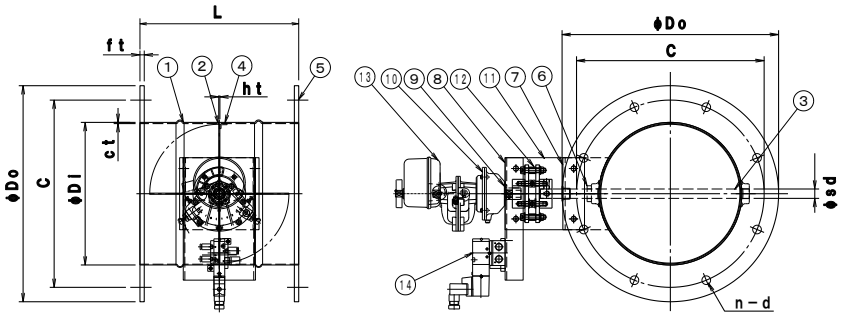

鋼板製	EVDAKRF－□□□ EHS								
形　式	φDi	φDo	C	n－d	L	φsd	ft	ct	ht
EVDAKRF-　75 EHS	73	129	109	4－10	200	13	6.0	1.6	1.6
EVDAKRF－100 EHS	98	200	160	8－12	220	13	6.0	1.6	1.6
EVDAKRF－125 EHS	123	225	185	8－12	220	13	6.0	1.6	1.6
EVDAKRF－150 EHS	148	250	210	8－12	220	13	6.0	1.6	1.6
EVDAKRF－200 EHS	198	300	260	8－12	220	13	6.0	1.6	1.6
EVDAKRF－250 EHS	248	350	310	8－13	300	13	6.0	1.6	1.6
EVDAKRF－300 EHS	298	400	360	12－13	300	13	6.0	1.6	1.6
EVDAKRF－350 EHS	348	450	410	12－13	350	13	6.0	1.6	1.6
EVDAKRF－400 EHS	398	500	460	12－13	400	13	6.0	1.6	1.6

⁝⁝耐熱　自動ダンパー［空圧式］の特徴

○駆動部については別紙ロータリーアクチュエーター・スプリングリターンのカタログをご参照ください。

- ダンパー本体は鋼板製（ダクトサイズ）　ロータリーアクチェーター型
- 仕　　上　：　錆止め＋シルバー塗装

- フランジ仕様　：　プレート・フランジ式
- 全閉リーク率　：　通　　常　1～3%
  内部気密仕様　バックシート付き
- 外部気密仕様　：　スタッフィングボックスによるグランドパッキン式も可能です。

- 耐 熱 温 度　：　200℃用
- 静　　圧　：　0.8KPa
- 駆　動　部　：　ロータリーアクチェーター　KINETROL　024－120　6.4　Nm／0.4MPa
  オプション　電磁弁・リミットスイッチ・スプリングリターン

＊　本製品は屋内仕様、清浄空気用です、排ガス等腐食性ガスについては別途お問い合せ下さい。

自動ダンパー［空圧式］ロータリーアクチュエーター［スプリングリターン］［KINETROL］

［一般産業用］［ダクトサイズ］［SUS］［EH:耐熱 200℃］［軸受無］［静圧 0.8KPa］［フランジ付］

EVDAKRF-□□□-EHU

栄進空調株式会社

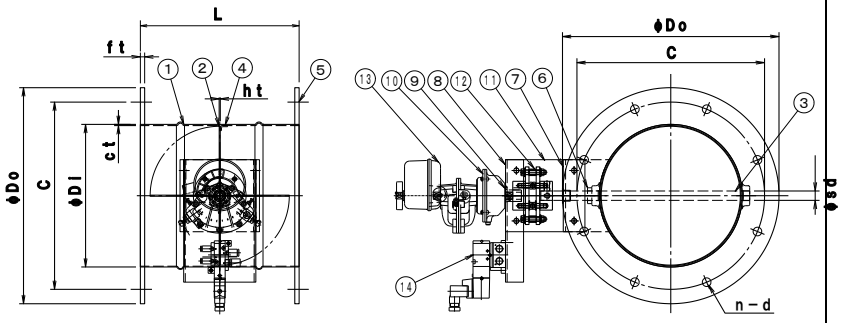

ステンレス製	EVDAKRF－□□□ EHU								
形　式	φDi	φDo	C	n－d	L	φsd	ft	ct	ht
EVDAKRF-　75 EHU	73	129	109	4－10	200	13	6.0	1.5	1.5
EVDAKRF－100 EHU	98	200	160	8－12	220	13	6.0	1.5	1.5
EVDAKRF－125 EHU	123	225	185	8－12	220	13	6.0	1.5	1.5
EVDAKRF－150 EHU	148	250	210	8－12	220	13	6.0	1.5	1.5
EVDAKRF－200 EHU	198	300	260	8－12	220	13	6.0	1.5	1.5
EVDAKRF－250 EHU	248	350	310	8－13	300	13	6.0	1.5	1.5
EVDAKRF－300 EHU	298	400	360	12－13	300	13	6.0	1.5	1.5
EVDAKRF－350 EHU	348	450	410	12－13	350	13	6.0	1.5	1.5
EVDAKRF－400 EHU	398	500	460	12－13	400	13	6.0	1.5	1.5

耐熱　自動ダンパー［空圧式］の特徴

○駆動部については別紙ロータリーアクチュエーター・スプリングリターンのカタログをご参照ください。

- ダンパー本体はSUS－304製（ダクトサイズ）　ロータリーアクチェーター型
- 仕　　上　：　酸洗い仕上げ

- フランジ仕様　：　プレート・フランジ式
- 全閉リーク率　：　通　　常　1～3%
  内部気密仕様　バックシート付き
- 外部気密仕様　：　スタッフィングボックスによるグランドパッキン式も可能です。

- 耐 熱 温 度　：　200℃用
- 静　　圧　：　0.8KPa
- 駆　動　部　：　ロータリーアクチェーター　KINETROL　024－120　6.4　Nm／0.4MPa
  オプション　電磁弁・リミットスイッチ・スプリングリターン

＊　本製品は屋内仕様、清浄空気用です、排ガス等腐食性ガスについては別途お問い合せ下さい。