自動ダンパー［空圧式］ロータリーアクチュエーター［KINETROL］

［一般産業用］［ダクトサイズ］［SS］［耐熱:60℃］［軸受無］［静圧 0.8KPa］［フランジ付］

EVDAKF-□□□-S

栄進空調株式会社

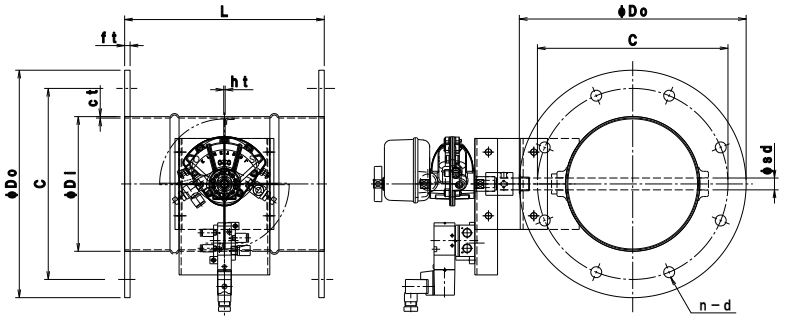

鋼板製	EVDAKF－□□□－S								
形　式	φDi	φDo	C	n－d	L	φsd	ft	ct	ht
EVDAKF－ 75－S	73	129	109	4－10	200	13	6. 0	1. 6	1. 6
EVDAKF－100－S	98	200	160	8－12	220	13	6. 0	1. 6	1. 6
EVDAKF－125－S	123	225	185	8－12	220	13	6. 0	1. 6	1. 6
EVDAKF－150－S	148	250	210	8－12	220	13	6. 0	1. 6	1. 6
EVDAKF－200－S	198	300	260	8－12	220	13	6. 0	1. 6	1. 6
EVDAKF－250－S	248	350	310	8－13	300	13	6. 0	1. 6	1. 6
EVDAKF－300－S	298	400	360	12－13	300	13	6. 0	1. 6	1. 6
EVDAKF－350－S	348	450	410	12－13	350	13	6. 0	1. 6	1. 6
EVDAKF－400－S	398	500	460	12－13	400	13	6. 0	1. 6	1. 6

⁞⁞耐熱　自動ダンパー［空圧式］の特徴

○駆動部については別紙ロータリーアクチュエーター・電磁弁のカタログをご参照ください。

- ダンパー本体は鋼板製（ダクトサイズ）　ロータリーアクチェーター型
- 仕　　上　：　錆止め＋シルバー塗装

- フランジ仕様　：　プレート・フランジ式
- 全閉リーク率　：　通　　常　1～3%
  内部気密仕様　バックシート付き
- 外部気密仕様　：　シャフト部“O”リング仕様
  スタッフィングボックスによるグランドパッキン式も可能です。
- 耐 熱 温 度　：　60℃用
- 静　　圧　：　0. 8KPa
- 駆　動　部　：　ロータリーアクチェーター　KINETROL　024－100　6. 4Nm／0. 4MPa
  オプション　電磁弁・リミットスイッチ・スプリングリターン

＊　本製品は屋内仕様、清浄空気用です、排ガス等腐食性ガスについては別途お問い合せ下さい。

自動ダンパー［空圧式］ロータリーアクチュエーター［KINETROL］

［一般産業用］［ダクトサイズ］［SUS］［耐熱:60℃］［軸受無］［静圧 0.8KPa］［フランジ付］

EVDAKF-□□□-U

栄進空調株式会社

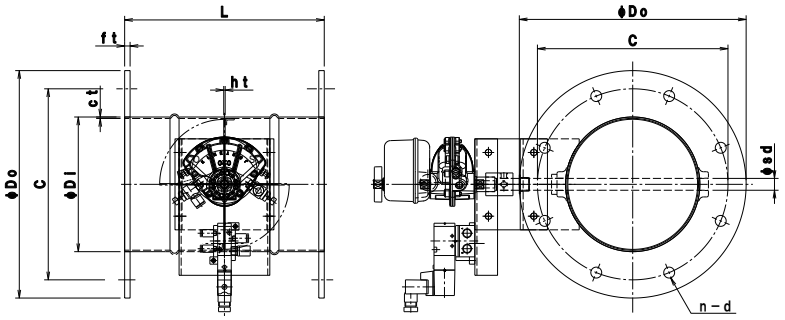

ステンレス製	EVDAKF－□□□－U								
形　式	φDi	φDo	C	n－d	L	φsd	ft	ct	ht
EVDAKF-　75－U	73	129	109	4－10	200	13	6. 0	1. 5	1. 5
EVDAKF－100－U	98	200	160	8－12	220	13	6. 0	1. 5	1. 5
EVDAKF－125－U	123	225	185	8－12	220	13	6. 0	1. 5	1. 5
EVDAKF－150－U	148	250	210	8－12	220	13	6. 0	1. 5	1. 5
EVDAKF－200－U	198	300	260	8－12	220	13	6. 0	1. 5	1. 5
EVDAKF－250－U	248	350	310	8－13	300	13	6. 0	1. 5	1. 5
EVDAKF－300－U	298	400	360	12－13	300	13	6. 0	1. 5	1. 5
EVDAKF－350－U	348	450	410	12－13	350	13	6. 0	1. 5	1. 5
EVDAKF－400－U	398	500	460	12－13	400	13	6. 0	1. 5	1. 5

⁞⁞耐熱　自動ダンパー［空圧式］の特徴

○駆動部については別紙ロータリーアクチュエーター・電磁弁のカタログをご参照ください。

- ダンパー本体は鋼板製（ダクトサイズ）　ロータリーアクチェーター型
- 仕　　上　：　酸洗い仕上げ

- フランジ仕様　：　プレート・フランジ式
- 全閉リーク率　：　通　　常　1～3%
  内部気密仕様　バックシート付き
- 外部気密仕様　：　シャフト部“O”リング仕様
  スタッフィングボックスによるグランドパッキン式も可能です。
- 耐 熱 温 度　：　60℃用
- 静　　圧　：　0. 8KPa
- 駆　動　部　：　ロータリーアクチェーター　KINETROL　024－100　6. 4　Nm／0. 4MPa
  オプション　電磁弁・リミットスイッチ・スプリングリターン

＊　本製品は屋内仕様、清浄空気用です、排ガス等腐食性ガスについては別途お問い合せ下さい。