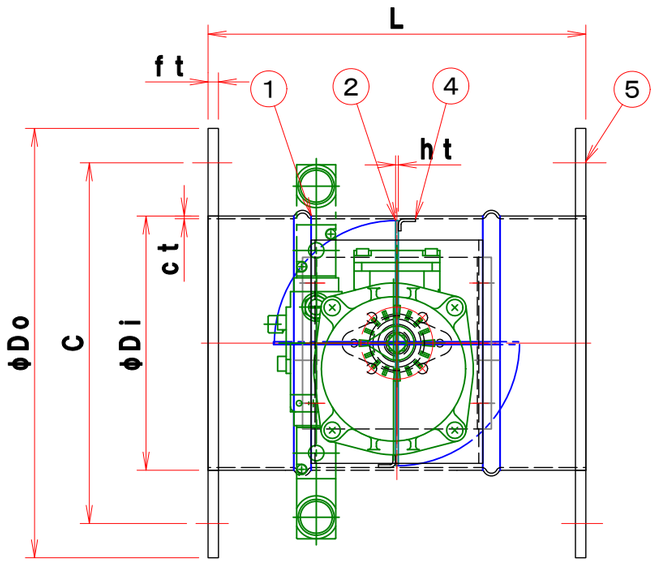

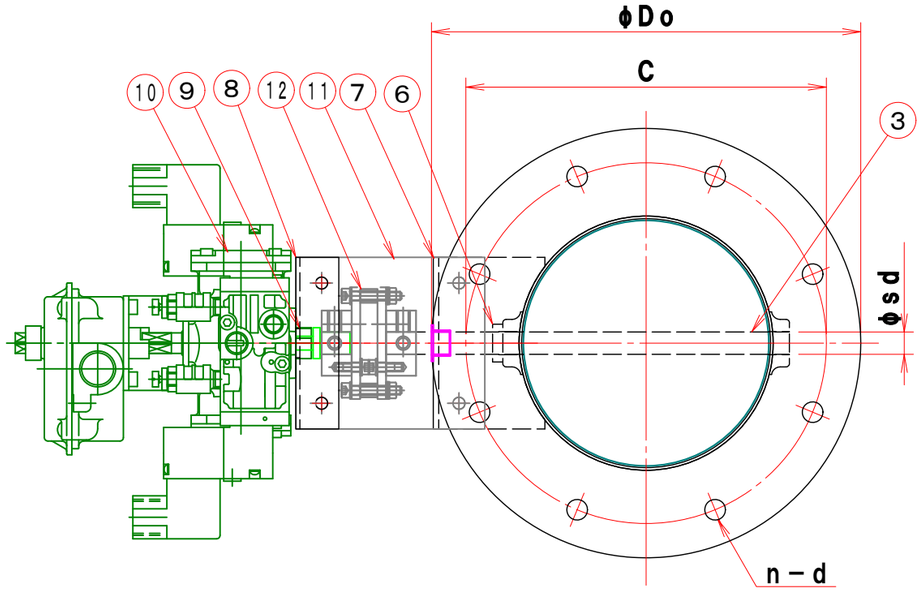

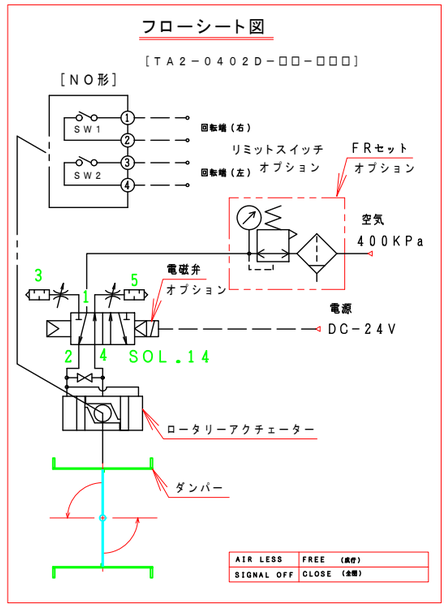

注記

図中の寸法については現場調査及び機器設計等の進捗にともなって
変更することがある。

特　記

1．板フランジとケーシング接合部の内面は全溶接、外側は点付溶接。

2．内外面仕上げは酸洗いとする。

3．本図ダンパーの使用範囲は下記の通です。

静圧：±0．8KPa［±80mmAq］以下　風速：15m／s以下　温度：－10～200℃以下

☆　ロータリーアクチェーターは仕様により異る場合があります、別途お問い合せ下さい。

型　式	φDi	φDo	C	n－d	L	ct	ht	ft	φsd	ロータリーアクチェーター
EVDAOF －75 －EHU	73	129	109	4－10	200	1.5	1.5	6	13	TA2－0402D
EVDAOF－100－EHU	98	200	160	8－12	220	1.5	1.5	6	13	TA2－0402D
EVDAOF－125－EHU	123	225	185	8－12	220	1.5	1.5	6	13	TA2－0402D
EVDAOF－150－EHU	148	250	210	8－12	220	1.5	1.5	6	13	TA2－0402D
EVDAOF－175－EHU	173	275	235	8－12	220	1.5	1.5	6	13	TA2－0402D
EVDAOF－200－EHU	198	300	260	8－12	220	1.5	1.5	6	13	TA2－0402D
EVDAOF－225－EHU	223	325	285	8－13	300	1.5	1.5	6	13	TA2－0402D
EVDAOF－250－EHU	248	350	310	8－13	300	1.5	1.5	6	13	TA2－0402D
EVDAOF－275－EHU	273	375	335	12－13	300	1.5	1.5	6	13	TA2－0402D
EVDAOF－300－EHU	298	400	360	12－13	300	1.5	1.5	6	13	TA2－0402D
EVDAOF－325－EHU	323	425	385	12－13	350	1.5	1.5	6	13	TA2－0402D
EVDAOF－350－EHU	348	450	410	12－13	350	1.5	1.5	6	13	TA2－0402D
EVDAOF－375－EHU	373	475	435	12－13	400	1.5	1.5	6	13	TA2－0402D
EVDAOF－400－EHU	398	500	460	12－13	400	1.5	1.5	6	13	TA2－0402D
EVDAOF－450－EHU	448	550	510	16－13	450	1.5	1.5	6	13	TA2－0402D
EVDAOF－500－EHU	498	600	560	16－13	500	1.5	1.5	6	13	TA2－0402D
EVDAOF－550－EHU	548	650	610	16－13	550	1.5	1.5	6	13	TA2－0402D
EVDAOF－600－EHU	598	700	660	20－13	600	1.5	1.5	6	13	TA2－0402D

No	部品名称　TITLE	数量 QTY	備考（規格・寸法）（DIMENSIONS）
17			
16			
15			
14	電磁弁、開平信号付	1	TA2－0402D－31－SN5　オプション
13	電磁弁付	1	TA2－0402D－30－SN5　オプション
12	耐熱カップリング	1	C－651313L
11	耐熱接続板	2	PMX－573　5.0t
10	ロータリーアクチェーター	1	TA2－0402D－00　KONAN
9	アダプター	1	SS400
8	駆動部取付板	1	SPC
7	基板取付台	1	SUS－304
6	軸キャップ	2	SUS－304
5	フランジ	2	SUS－304
4	羽根当て　φ225～φ600	1	SUS－304　3x10
	羽根当て　φ100～φ200	1	SUS－304　0.8t
3	軸　φ325～φ600	1	SUS－304
2	可動羽根	1	SUS－304
1	ダンパー本体	1	SUS－304

見積参考図

尺度 SCALE

単位 UNITS
mm

承認 APPROVED BY

設計 DESIGNED BY

検図 CHECKED BY

製図 DRAWN BY
武田
SEP. 23. 2014

名称 TITLE
エアー駆動・ダンパー
（ロータリーアクチェーター式）
EVDAOF－□□□－EHU
耐熱　200℃［SUS］

栄進空調株式会社
EISHIN KUCHO CO., LTD.

図面番号 DRAWING NO.
EVDAOF－□□□－EHU
1/2

変更回数 REV.MARK
00

M/#

保管 REGISTERED

O/#

工事番号 JOB No.