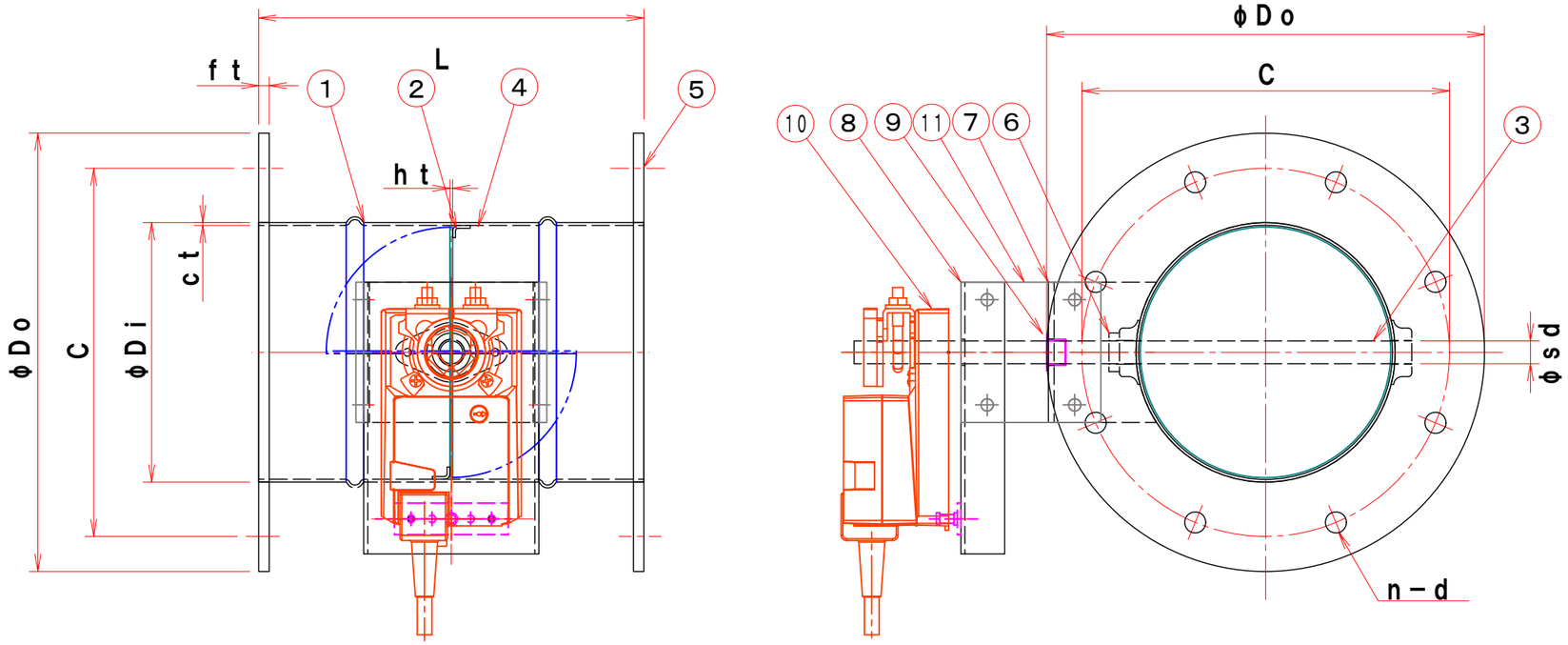

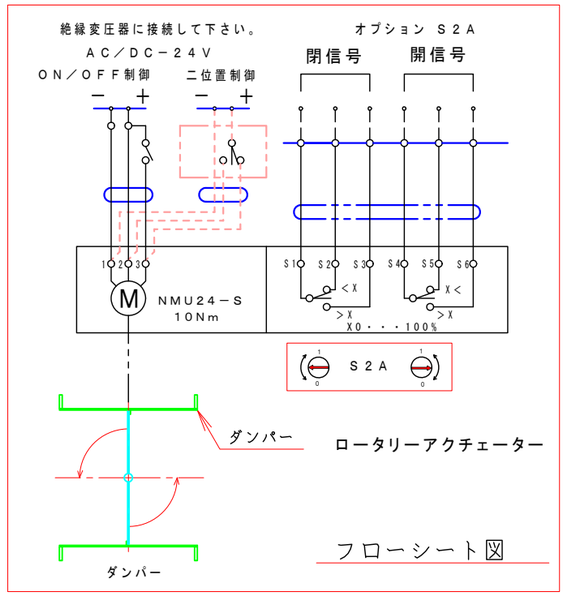

特　記

1．板フランジとケーシング接合部の内面は全溶接、外側は点付溶接。

2．塗装は内外面錆止め塗装外面シルバー1回塗り。

3．本図ダンパーの使用範囲は下記の通です。

静圧：±0．8KPa［±80mmAq］以下　風速：15m／s以下　温度：－10～50℃以下

☆　ロータリーアクチェーターは仕様により異なります、別途お問い合せ下さい。

型　式	φDi	φDo	C	n－d	L	ct	ht	ft	φsd	ダンパー・モーター	備考
EMDBF －75－S	73	129	109	4－12	200	1.6	1.6	6	13	NMU24／NMU230	
EMDBF－100－S	98	200	160	8－12	220	1.6	1.6	6	13	NMU24／NMU230	
EMDBF－125－S	123	225	185	8－12	220	1.6	1.6	6	13	NMU24／NMU230	
EMDBF－150－S	148	250	210	8－12	220	1.6	1.6	6	13	NMU24／NMU230	
EMDBF－175－S	173	275	235	8－12	220	1.6	1.6	6	13	NMU24／NMU230	
EMDBF－200－S	198	300	260	8－12	220	1.6	1.6	6	13	NMU24／NMU230	
EMDBF－225－S	223	325	285	8－13	300	1.6	1.6	6	13	NMU24／NMU230	
EMDBF－250－S	248	350	310	8－13	300	1.6	1.6	6	13	NMU24／NMU230	
EMDBF－275－S	273	375	335	12－13	300	1.6	1.6	6	13	NMU24／NMU230	
EMDBF－300－S	298	400	360	12－13	300	1.6	1.6	6	13	NMU24／NMU230	
EMDBF－325－S	323	425	385	12－13	350	1.6	1.6	6	13	NMU24／NMU230	
EMDBF－350－S	348	450	410	12－13	350	1.6	1.6	6	13	NMU24／NMU230	
EMDBF－375－S	373	475	435	12－13	400	1.6	1.6	6	13	NMU24／NMU230	
EMDBF－400－S	398	500	460	12－13	400	1.6	1.6	6	13	NMU24／NMU230	
EMDBF－450－S	448	550	510	16－13	450	1.6	1.6	6	13	NMU24／NMU230	
EMDBF－500－S	498	600	560	16－13	500	1.6	1.6	6	13	NMU24／NMU230	
EMDBF－550－S	548	650	610	16－13	550	1.6	1.6	6	13	NMU24／NMU230	
EMDBF－600－S	598	700	660	20－13	600	1.6	1.6	6	13	NMU24／NMU230	

見積参考図

注記

図中の寸法については現場調査及び機器設計等の進捗にともなって変更することがある。

ダンパーモーター　　形式 NMU24／NMU230

	項　目	NMU24／S. F. T. SR	NMU230
1	電　圧	AC／DC－24V	AC100～240V
2	電　流	3.5VA	5.5VA
3	容　量	1.5W	2.5W
4	開閉速度	95°／150sec	95°／150sec
5	最大使用トルク	10［Nm］	10［Nm］

No	部品名称 TITLE	数量 QTY	備考（規格・寸法）(DIMENSIONS)
11	接続板	2	SS400
10	ロータリーアクチェーター	1	NMU24－S　10Nm　BELIMO
9	ドライブッシュ	1	LFZF13－10
8	モーター取付け板	1	SPC
7	部品取付架台	1	SPC
6	軸キャップ	2	SPC
5	フランジ	1	SS400
4	羽根当て	1	SPC
3	シャフト	1	SGD
2	可動羽根	1	SPC
1	ダンパー本体	1	SPC

尺度 SCALE 1：3	承認 APPROVED BY	検図 CHECKED BY	名称 TITLE モーター・ダンパー EMDBF－□□□－S
単位 UNITS	設計 DESIGNED BY	製図 DRAWN BY Takeda NOV. 19. 2014	(SS)

栄進空調株式会社
EISHIN KUCHO CO., LTD.

EMDBF－□□□－S

変更回数 REV.MARK 01 / 10　01

M／#　O／#　工事番号 JOB No.　図面番号 DRAWING NO.