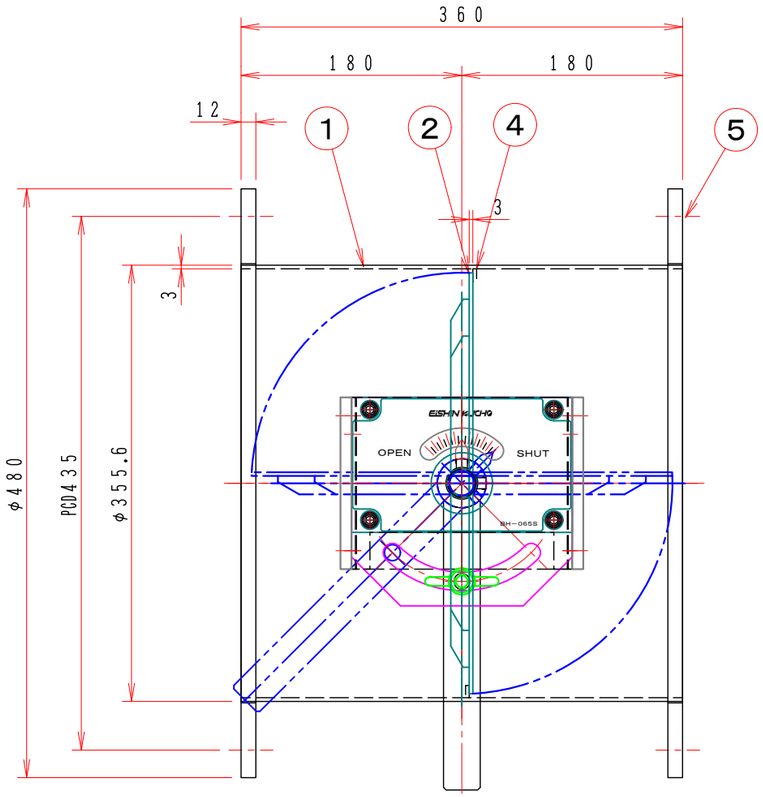

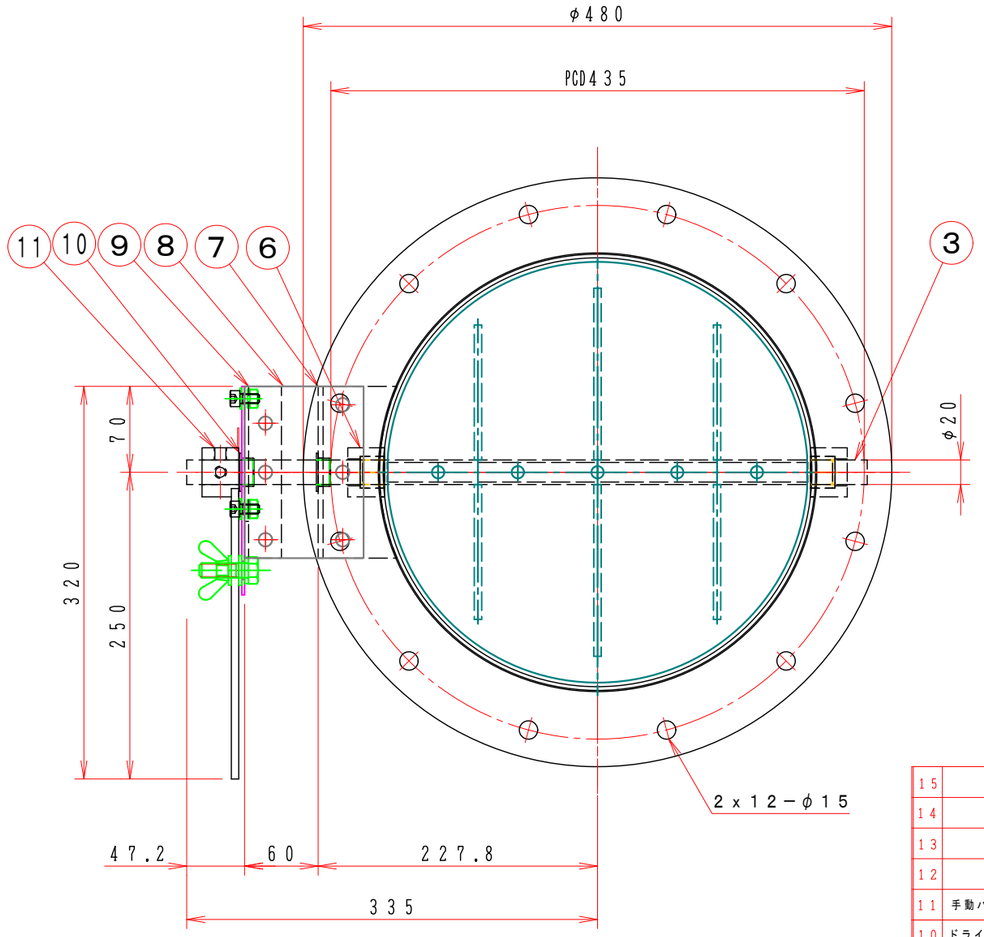

注記

図中の寸法については現場調査及び機器設計等の進捗にともなって変更することがある。

特　記

1．板フランジとケーシング接合部の内面は全溶接、外側は点付溶接。

2．内外面仕上げは酸洗いとする。

3．本図ダンパーの使用範囲は下記の通です。

静圧：±2．0KPa以下　風速：15m／s以下　温度：−10～60℃以下

☆　操作ハンドル部はSS（メッキ）製です、ステンレス製は別途お問い合せ下さい。

No	部品名称 TITLE	数量 QTY	備考（規格・寸法）(DIMENSIONS)
15			
14			
13			
12			
11	手動ハンドル	1	BH−065S SS400
10	ドライブッシュ	2	LFZF20−10
9	ハンドル取付金具	1	SPC 3．2t
8	接続板	2	SS400 9．0t
7	取付基板	1	SUS−304 4．0t
6	シャフトボス	2	B20420MU SUS−304
5	フランジ	1	JIS−5K SUS304 12t
4	羽根当て	1	SUS−304 3x10
3	シャフト	1	SUS−304 φ20（センターレス）
2	可動羽根	1	SUS−304 3．0t
1	ダンパー本体	1	MD−350A SUS304 3．0t

回　数 REV．MARK	承認 APPROVED BY	検図 CHECKED BY	名称 TITLE
年月日 DATE	尺度 SCALE		バタフライ・ダンパー
承　認 APPROVED BY		設計 DESIGNED BY	EBPLF−350AU
変更者 REVISED BY	単位 UNITS	製図 DRAWN BY Takeda MAY．27．2015．	（SUS）
記　事 CONTENTS	変更 REVISIONS		

栄進空調株式会社
EISHIN KUCHO CO．, LTD.

EBPLF−350AU

01/10

変更回数 REV.MARK 00

M/#　O/#　工事番号 JOB No.

図面番号 DRAWING NO.