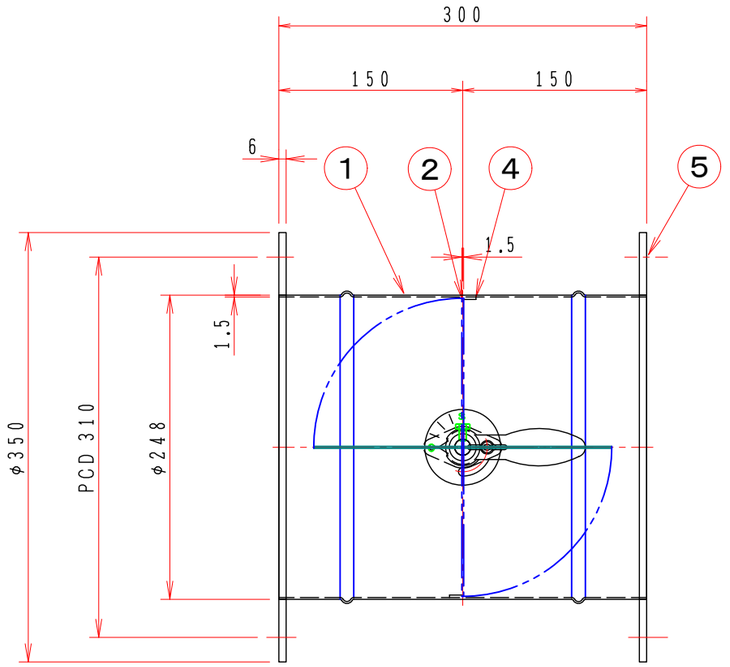

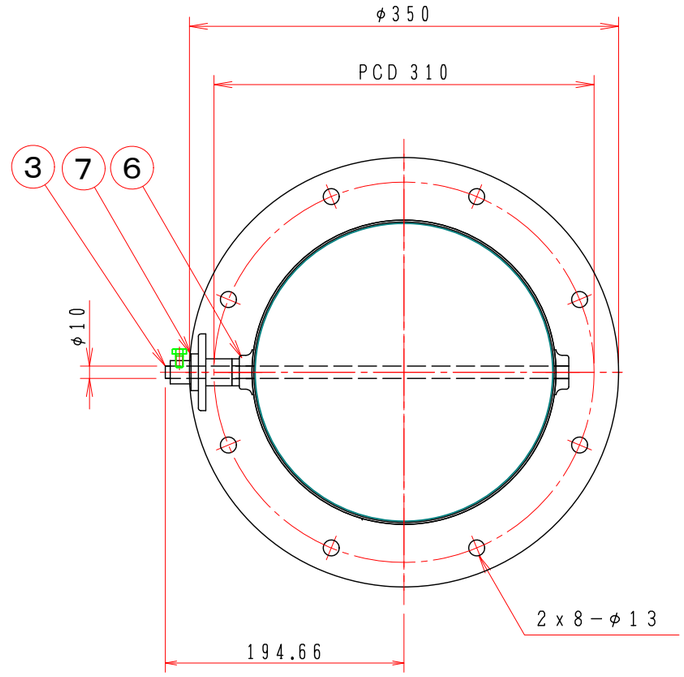

注　記

図中の寸法については現場調査及び機器設計等の進捗にともなって変更することがある。

特　記

1．板フランジとケーシング接合部の内面は全溶接、外側は点付溶接。

2．内外面仕上げは酸洗いとする。

3．本図ダンパーの使用範囲は下記の通です。

静圧：±６００Ｐａ以下　風速：１５ｍ／ｓ以下　温度：－１０～５０℃以下

☆　手動ハンドルは鉄製、ステンレスついては別途お問い合せ下さい。

No	部品名称 TITLE	数量 QTY	備考（規格・寸法）(DIMENSIONS)
10			
9			
8			
7	操作ﾊﾝﾄﾞﾙ	1	SPC VD−G−10
6	軸キャップ	2	SUS 1.5t
5	フランジ	2	SUS−304 6.0t
4	羽根当て	1	SUS−304 3x15
3	シャフト	1	SUS−304 φ13
2	可動羽根	1	SUS−304 1.5t
1	ダンパー本体	1	VD−250φ SUS−304 1.5t

回数 REV.MARK	年月日 DATE	承認 APPROVED BY	変更者 REVISED BY	記事 CONTENTS

変更 REVISIONS

尺度 SCALE

単位 UNITS

承認 APPROVED BY

検図 CHECKED BY

設計 DESIGNED BY

製図 DRAWN BY Takeda 2006.03.10

名称 TITLE

手動ダンパー
EVDF−250U

（SUS）

栄進空調株式会社
EISHIN KUCHO CO., LTD.

EVDF−250U

01/10

変更回数 REV.MARK 00

M/#　O/#　工事番号 JOB No.

図面番号 DRAWING NO.