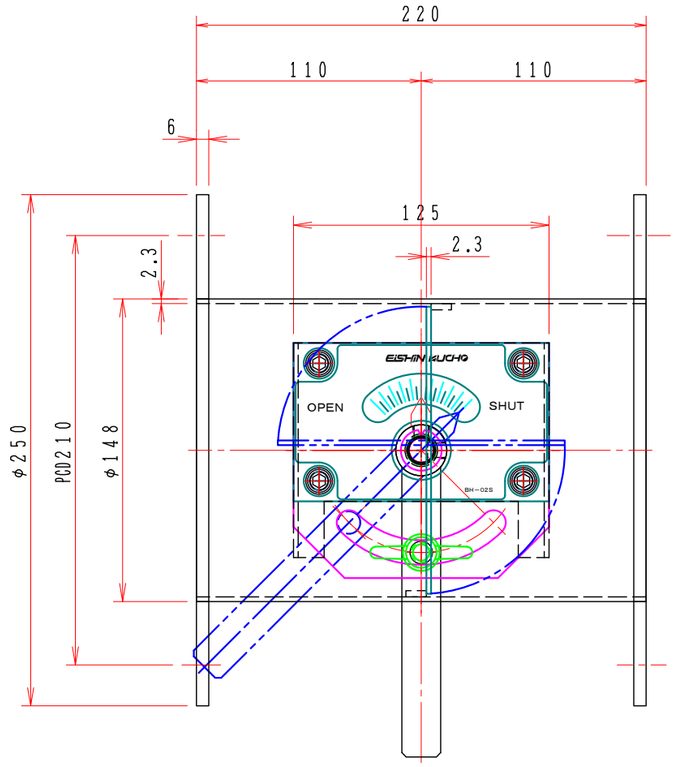

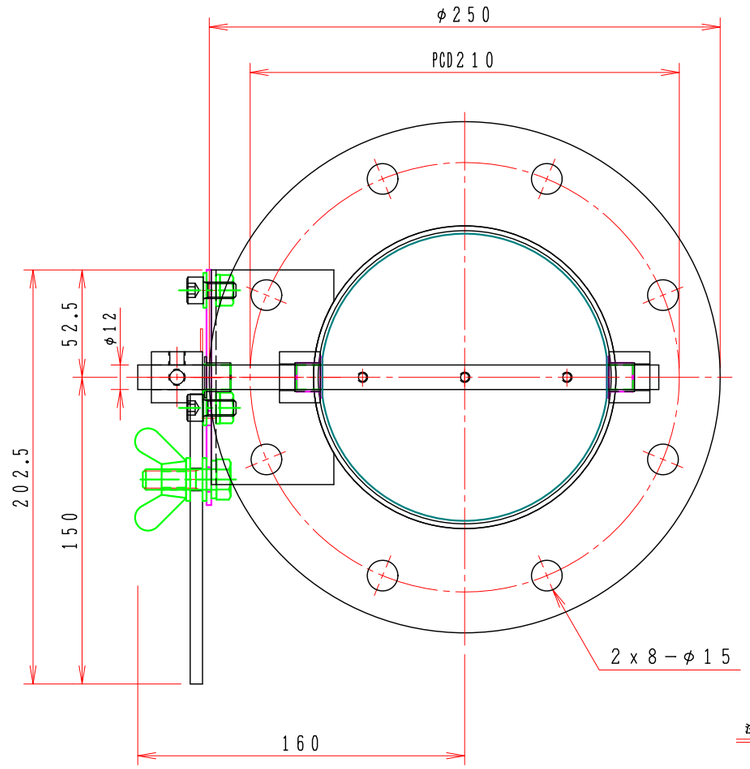

注記

図中の寸法については現場調査及び機器設計等の進捗にともなって変更することがある。

No	部品名称 TITLE	数量 QTY	備考（規格・寸法）(DIMENSIONS)
10			
9			
8			
7			
6			
5	ドライブッシュ	1	LFZF12−10
4	手動ハンドル	1	BH−02S
3	フランジ	1組	F−150 SS−6.0t
2	シャフトボス	2	B20112EB
1	バタフライ・ダンパー	1	MD−150φ(SS) PL=2.3t

変更 REVISIONS	回数 REV.MARK	年月日 DATE	承認 APPROVED BY	変更者 REVISED BY	記事 CONTENTS
	01	MAR. 02. 2010		Takeda	1. 修正済

尺度 SCALE 1：3

単位 UNITS mm

承認 APPROVED BY

検図 CHECKED BY

設計 DESIGNED BY

製図 DRAWN BY Takeda 2006.05.10

名称 TITLE

バタフライ・ダンパー
EBDLF−150S

(SS)

栄進空調株式会社
EISHIN KUCHO CO., LTD.

EBDLF−150S

01/10

変更回数 REV.MARK 00

M/# O/# 工事番号 JOB No.

図面番号 DRAWING NO.